Ваговий датчик — центральна опора
Тензодатчик — одноточковий

AB

50 кг ... 500 кг

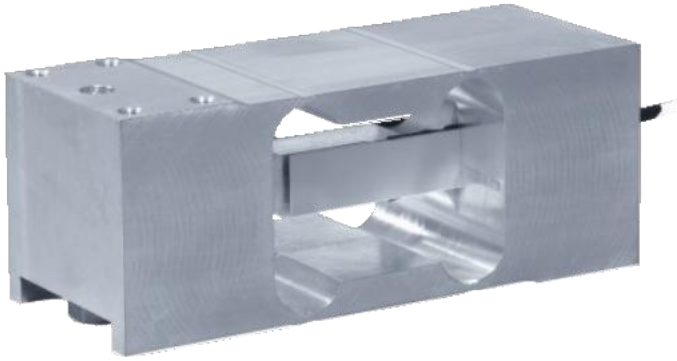

- Алюмінієвий корпус, захист IP65
- Сертифіковано до 5 000 д OIML R60 та 5 000 д NTEP
- Компенсація ексцентриситету навантаження
- Вбудований обмежувач навантаження

- *Алюмінієва конструкція, клас захисту IP65*
- *Сертифіковано на 5 000 д OIML R60 та NTEP*
- *Компенсація зміщення центру навантаження*
- *Вбудований обмежувач перевантаження*

ATEX IECEx FM APPROVED OIML NTEP

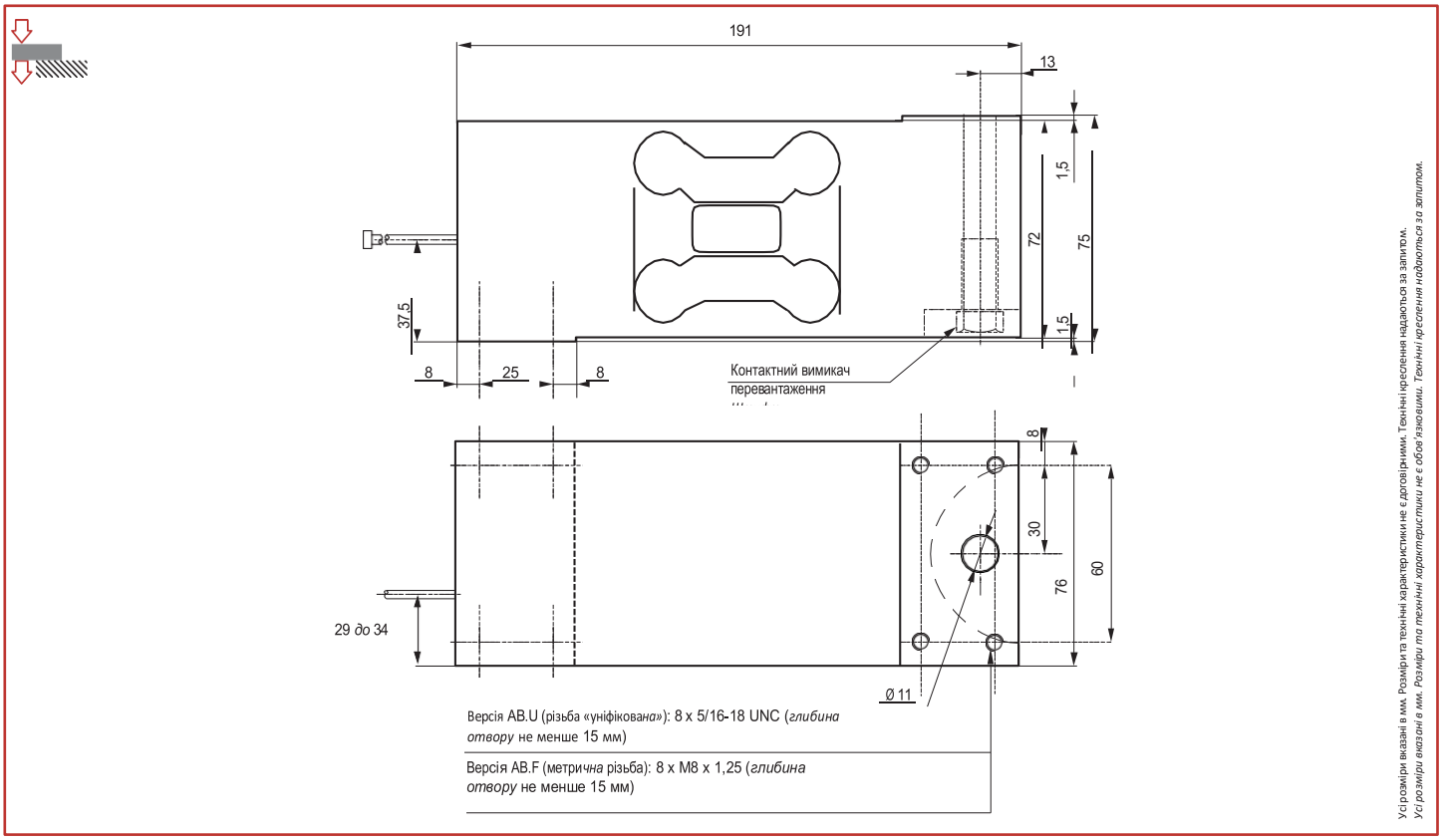

Кабельне з'єднання					
+ живл.	+ сигнал	- сигнал	- живл.	+ реф.	- реф.
+ збудження	+ сигнал	- сигнал	- збудження	+ сприйняття	- відчуття
коричневий	жовтий	білий	зелений	сірий	рожевий
коричневий	жовтий	білий	зелений	сірий	рожевий

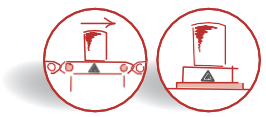

AB

50 кг ... 500 кг

Характеристики - *Технічні характеристики*

МЕТРОЛОГІЧНІ	*МЕТРОЛОГІЧНІ*	C3 10e	
Номінальна вантажопідйомність (Cn)	*Номінальна вантажопідйомність (Cn)*	50, 75, 100, 150, 200, 250, 300, 500	кг
Сумарна похибка	*Комбінована похибка*	±0,017	%Cn
Вплив температури на нуль	*Вплив температури на нуль*	±0,0014	%Cn/°C
Вплив температури на чутливість	*Вплив температури на чутливість*	±0,0014	%Cn/°C
Флюаж (30 хв.)	*Похибка повзучості (30 хв.)*	±0,025	%Cn
Максимальний розмір платформи	*Максимальний розмір платформи*	800 x 800	мм
ОФІЦІЙНА МЕТРОЛОГІЯ OIML R60	***ЮРИДИЧНА МЕТРОЛОГІЯ OIML R60***		
Клас точності	*Клас точності*	C3	
Максимальна ємність (Emax)	*Максимальна ємність (Emax)*	65, 90, 130, 185, 250, 310, 375, 625	кг
Макс. кількість рівнів (nmax)	*Макс. кількість інтервалів LC (nmax)*	3 000	d OIML
Мінімальний інтервал перевірки (vmin)	*Мінімальний інтервал перевірки (vmin)*	Cn/10 000	кг
Z=Emax/(2xDR)	*Z = Emax / (2 × DR)*	5 000	
ЕЛЕКТРИЧНІ	***ЕЛЕКТРИЧНІ***		
Діапазон напруги живлення	*Номінальний діапазон напруги збудження*	1 ... 15	В
Номінальна чутливість при Cn	*Номінальна потужність при Cn*	2 ±10 %	мВ/В
Діапазон початкового нуля	*Нульове відхилення*	±10	%Cn
Вхідний/вихідний опір	*Опір входу/виходу*	410 ±20 / 350 ±5	Ом
Опір ізоляції	*Опір ізоляції*	1 000	МОм/50 В
ЗАГАЛЬНІ	***ЗАГАЛЬНІ***		
Діапазон температурної компенсації	*Діапазон температур з компенсацією*	-10 ... +40	°C
Діапазон робочих температур	*Діапазон робочих температур*	-20 ... +60	°C
Максимальне допустиме навантаження	*Максимальне безпечне навантаження*	150	%Emax
Максимальне навантаження до руйнування	*Максимальне перевантаження*	200	%Emax
Момент затягування	*Момент затягування*	40	Нм
Ступінь захисту	*Клас захисту*	IP65	EN 60529
Матеріал Випробувальний корпус Оболонка	*Матеріал* *Вимірювальний корпус Оболонка*	Алюміній ПВХ	
Довжина кабелю	*Довжина кабелю*	3	м
Вага нетто	*Вага нетто*	2,1	кг

Опції - *Опції*

ATEX 2014/34/ЄС, IECEx		` II 1 G/D, Ex ia IIC T6 Ga, Ex ia IIIC T80°C Da, IP6X, -20°C < Ta < +60°C (зона 0/20) ` II 1 D, Ex ta IIIC T125°C Da, IP6X, -20°C < Ta < +60°C (зона 20) ` II 3 G, Ex nA IIC T6 Gc, -20 °C < Ta < +60 °C (зона 2)	
Версія C5 - за запитом	*Версія C5 - за запитом*	5000	d OIML
Маркування FACTORY MUTUAL	*Маркування FACTORY MUTUAL*	I.S.,CLI,II,III/DIV1/GPABCDEFG N.I., CL I, II, III / DIV 2 / GP ABCDEFG; NIFW	

Аксесуари

scaime

Головний офіс: Technosite Altéa- 294, Rue Georges Charpak- 74100 JUVIGNY- ФРАНЦІЯ SCAIME SAS - 294, RUE GEORGES CHARPAK - CS 50501 - 74105 ANNEMASSE CEDEX - ФРАНЦІЯ

Тел.: +33 (0)4 50 87 78 64 - Факс: +33 (0)4 50 87 78 46 -info@scaime.com - www.scaime.com

Завантажте всі наші документи на нашому веб-сайті

FT-AB-FE-1021 - SCAIME - SIREN 389 325 283 - R.C.S. TONON-LE-BEN - SIRET 389 325 283 00015 - SCAIME залишає за собою право вносити будь-які зміни без попереднього повідомлення - SCAIME залишає за собою право вносити будь-які зміни без попереднього